(D) **Montage- und Bedienungsanleitung** (D)

(GB) **Instructions for Assembly and Use** (GB)

(F) **Instructions de montage et d'utilisation** (F)

(NL) **Montage- en bedieningshandleiding** (NL)

(E) **Instrucciones para el manejo y uso** (E)

(CZ) **Návod k sestavení a použití** (CZ)

(PL) **Instrukcja montażu i użytkowania stołu** (PL)

(H) **Szerelési és kezelési útmutató** (H)

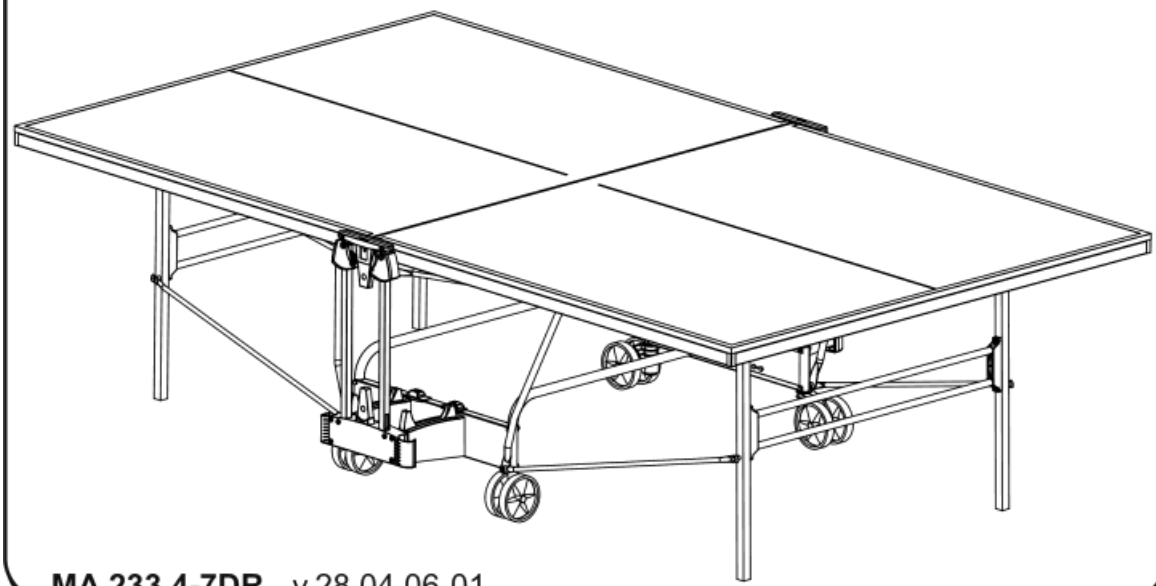

MA 233.4-7DR - v.28.04.06-01

D

Vor der Montage und der ersten Benutzung lesen Sie bitte die Montageanleitung und die Benutzerinformationen sorgfältig durch. Sie erhalten wichtige Hinweise für Ihre Sicherheit beim Gebrauch des TT-Tisches. Bewahren Sie die Anleitungen zu Ihrer Information, Instandhaltung und Ersatzteilbestellung auf, solange Sie den TT-Tisch nutzen.

- Montieren Sie den TT-Tisch mit mindestens **2 erwachsenen Personen** auf einer sauberen und weichen Unterlage.
- Sortieren Sie das Zubehör nach Liste und kontrollieren Sie auf Vollständigkeit.
- Folgen Sie bei der Montage der angegebenen Reihenfolge der Montageschritte: A, B, C, … usw.
- Lesen Sie bei **Textmarken** die Erklärungen auf Seite III.
- Orientieren Sie sich bei **Teilemarken** anhand der Teileliste auf Seite V.
- Verwenden Sie die bei den Montageschritten angegebenen **Werkzeuge**.

Textmarke

Teilemarke 13

Werkzeug

GB

Before starting to assemble the tt-table and before using it for the first time please read the Assembly Instructions and the Information for the User very carefully. They contain important advices for safety when using the table. Please keep the instructions for your information, for maintenance and for ordering spare parts as long as you use the tt-table.

- At least **two adults** have to participate in the assembly of the tt-table which should be carried out on a clean and soft floor.
- Before commencing the assembly, check all the parts according to the Parts List and make sure that they are all present and correct.
- Please follow the ABC references for the order of the assembly.
- If there is a **text mark,** please read the explanation on page III.
- If there is a **part mark,** please read the information relating to it in the Parts List on page V.
- Please use the **tools** as indicated for each of the assembly stages.

Text mark

Part mark 13

Tool

F

Avant le montage et la première utilisation de la table de ping-pong, lire attentivement les instructions de montage et d'utilisation. Elles comportent des renseignements importants pour votre sécurité sur l'utilisation de la table de ping-pong. Veuillez conserver ces instructions pour votre information, pour l'entretien et la commande de pièces détachées, tant que vous utiliserez la table de ping-pong.

- Le montage de la table de ping-pong nécessite l'intervention de **deux adultes** au moins et doit avoir lieu sur une surface propre et sans aspérités.
- Veuillez trier les pièces détachées en fonction de la liste et vérifier qu'elles sont fournies dans leur intégralité.
- Veuillez suivre, lors du montage de la table de ping-pong, les instructions de montage dans l'ordre indiqué : A,B,C, … etc.
- Les explications des **symboles** se trouvent en page III.
- Le détail de la **numérotation** des pièces figure en page V.
- Veuillez utiliser les **outils** indiqués pour les différentes étapes du montage.

Symboles

Numérotation 13

Outils

NL

Voordat u met de montage van de tafeltennistafel begint, en deze voor de eerste keer in gebruik neemt, gelieve eerst de montagehandleiding en gebruikershandleiding zorgvuldig door te nemen. Deze handleidingen bevatten belangrijke informatie omtrent uw veiligheid, bij het gebruik van de tafeltennistafel. We vragen u dan ook de handleidingen inzake onderhoud en bestelling van reserve onderdelen, zo lang te bewaren als u gebruikt maakt van de tafeltennistafel.

- Ten minste **twee volwassen personen** dienen de tafeltennistafel te monteren op een schone en zachte ondergrond.
- Controleert u aub of alle onderdelen compleet aanwezig zijn volgens de lijst.
- Gelieve de aangewezen volgorde aan te houden bij de montage van de tafeltennistafel: A,B,C etc.
- Als er een **tekst aanduiding** is gelieve de verklaring, daarvan terug te lezen op blz. III.
- Als er een **onderdeel aanduiding** is informeert u hierover op blz. V.
- Gelieve de aangewezen **gereedschappen** te gebruiken, bij de diverse montage onderdelen

tekst aandulding

onderdeel aandulding 13

gereedschap

E

Antes de empezar a montar la mesa, y antes de usarla por primera vez, por favor leer las instrucciones de manejo y la información para el uso muy cuidadoso. Contienen avisos importantes de seguridad parase el uso la mesa. Por favor sigue las instrucciones para tu información, para el mantenimiento y para ordenar las partes de más, a lo largo del uso de mesa.

Cuando **dos adultos** tengan que montar la mesa, deberían llevarlo a cabo en un suelo limpio, y blando.
Antes de empezar el manejo, comprueba que todas las partes estén como en la lista, y comprueba que están todas, y que están correctas.
Sigue las instrucciones de las referencias ABC, para el orden del montaje.
Si hay una **nota en el texto**, lee la explicación de la página Ⅳ.
Si hay una **marca a parte**, lee la información relacionada con ella, en la lista en la página Ⅴ.
Utiliza las **herramientas** como indicamos para cada etapa del manejo.

nota en el texto

marca a parte 13
herramienta

CZ

Před prvním použitím si prosím přečtěte pozorně návod k použití. Instrukce obsahují důležité body týkající se bezpečnosti při používání pinpongového stolu. Prosím, uchovejte návod k použití co nejdéle pro vaši informovanost, sestavení a objednání náhradních dílů.

- Sestavení pinpongového stolu za pomocí minimálně dvou dospělých osob na čistém a měkkém povrchu.
- Zkontrolujte všechny díly a součástky pinpongového stolu dle seznamu.
- Při samotném sestavování pinpongového stolu dodržujte prosím postup: A,B,C,….. atd. tak, jak je uvedeno v návodu.
- V případě jakékoliv **značky v textu** si prosím přečtěte instrukce na str. Ⅳ.
- V případě jakékoliv části **dílů** se prosím informujte na str. Ⅴ seznam dílů.
- Použijte uvedené **nářadí** s odlišným postupem použití.

textová značka

značka dílu 13
nářadí

PL

Zanim rozpoczniesz montaż i używanie stołu zapoznaj się uważnie z treścią instrukcji i zawartymi w niej wskazówkami. Instrukcję zachowaj w celu prawidłowej eksploatacji stołu i ewentualnej wymiany części.

- Montaż stołu powinny prowadzić, co najmniej dwie osoby. Stół montuj na płaskim i równym podłożu.
- Przed montażem sprawdź z wykazem, czy nie brakuje któregoś z elementów.
- Etapy montażu przedstawione są na rysunkach oznaczonych w kolejnoś ci A, B, C, …
- Jeżeli na obrazku znajduje się w lewym górnym rogu **znak odsyłają** cy zapoznaj się z treścią objaśnienia umieszczonego na stronie Ⅳ.
- **Element** na rysunku oznaczony czarnym kwadracikiem z cyfrą jest pokazany w powiększeniu na stronie Ⅴ **w wykazie** części.
- Do montażu używaj tylko **narzędzi** przedstawionych na rysunku.

Znak odsyłający

Element w wykazie 13
Narzędzie

H

A szerelés és az első használat előtt tanulmányozzák át gondosan a szerelési útmutatót és a felhasználó számára szolgáló tájékoztatásokat. Ezek a pingpongasztal használatával kapcsolatos, a személyes biztonságot szolgáló fontos tudnivalókat tartalmaznak. A tájékozódáshoz, karbantartáshoz és alkatrészrendeléshez szükséges dokumentációt őrizzük meg mindaddig, amíg a pingpongasztalt használjuk.

- A pingpongasztal tiszta és puha alapra történő felállításához legalább 2 felnőtt személyre van szükség.
- Válogassuk szét a tartozékokat a jegyzék szerint, és ellenőrizzük, hogy megvan-e minden.
- A szerelés során a megadott sorrendben végezzük el az egyes műveleteket (A, B, C … stb.).
- A **szövegben** szereplő **jelzések** magyarázatát lásd a Ⅳ. oldalon.
- Az egyes részek jelölésein történő eligazodáshoz a Ⅴ. oldalon található **alkatrészjegyzék** nyújt segítséget.
- A szerelési műveleteket a megadott **szerszámokkal** végezzük el.

Szöveges jelzés

Alkatrész-jelzés 13
Szerszám

A

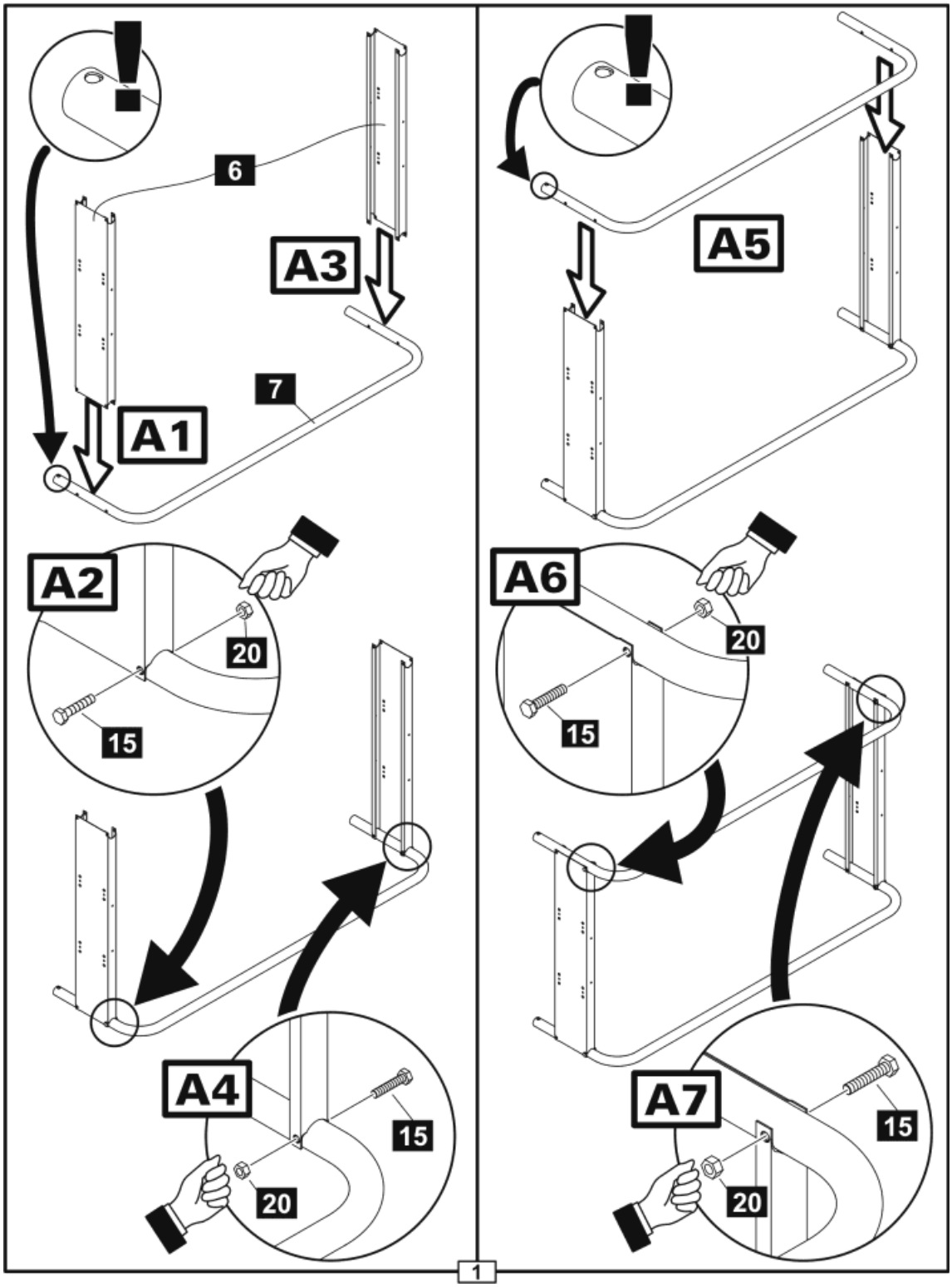

B

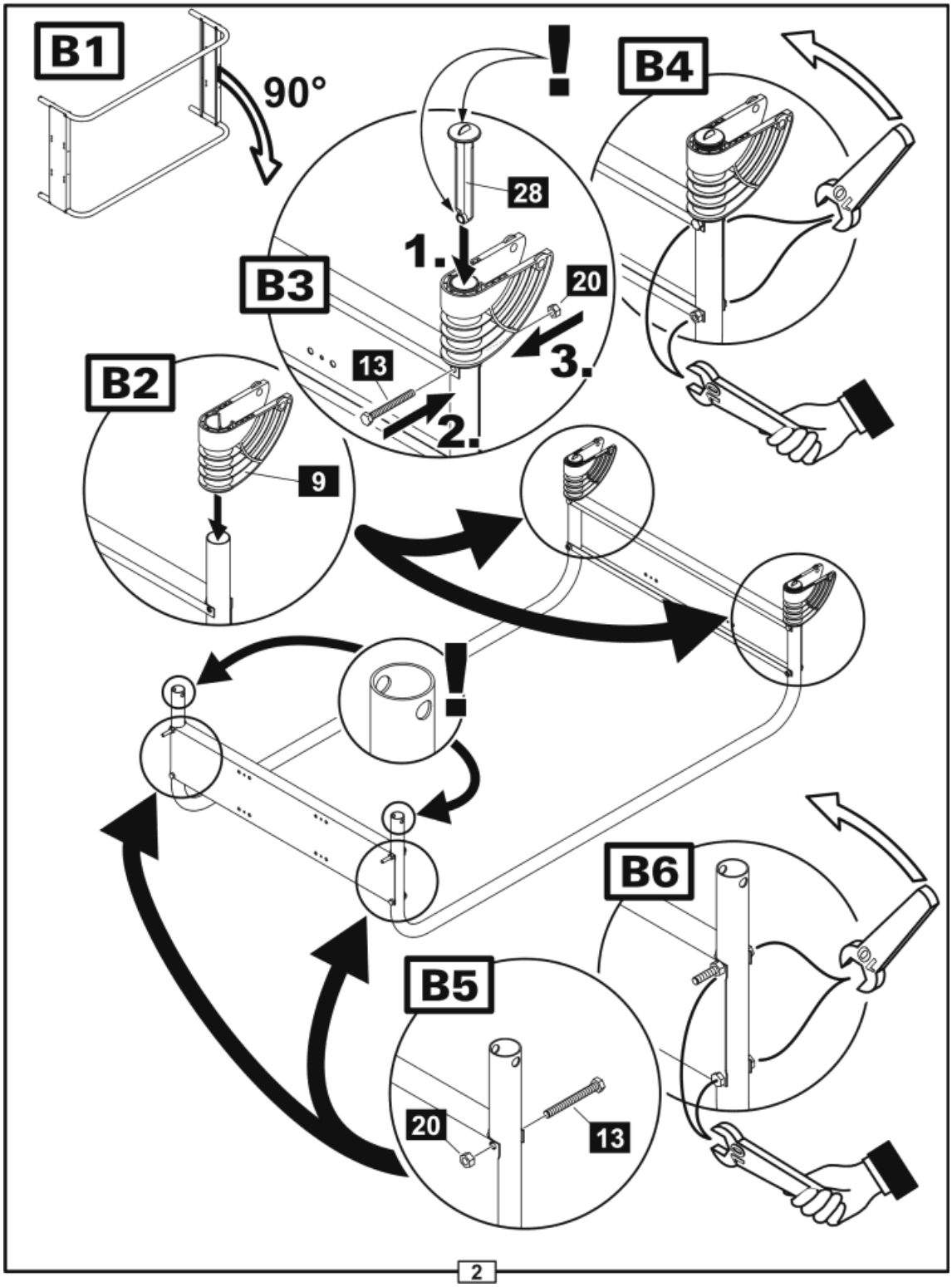

C

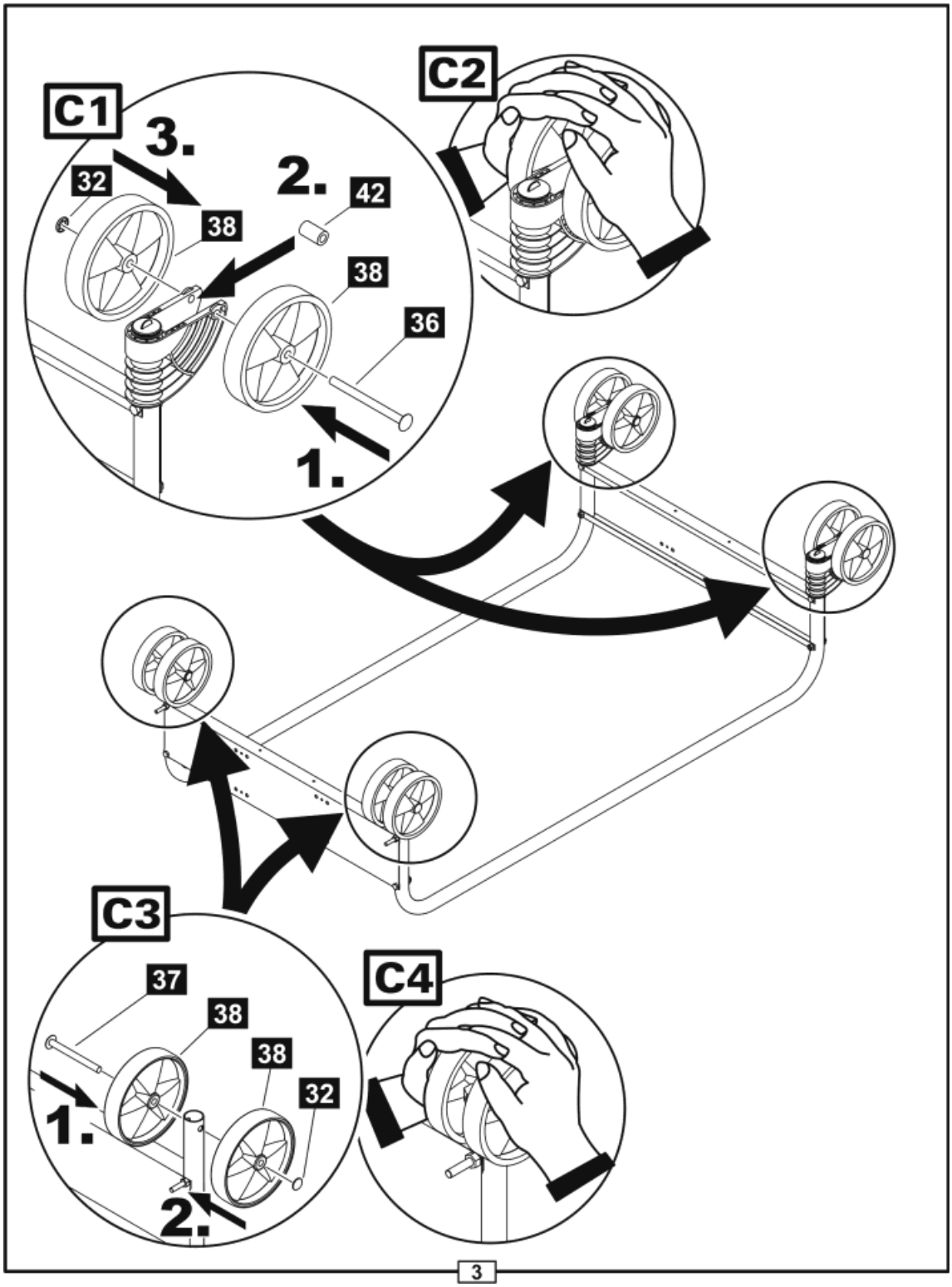

D

PH2
1x

2x

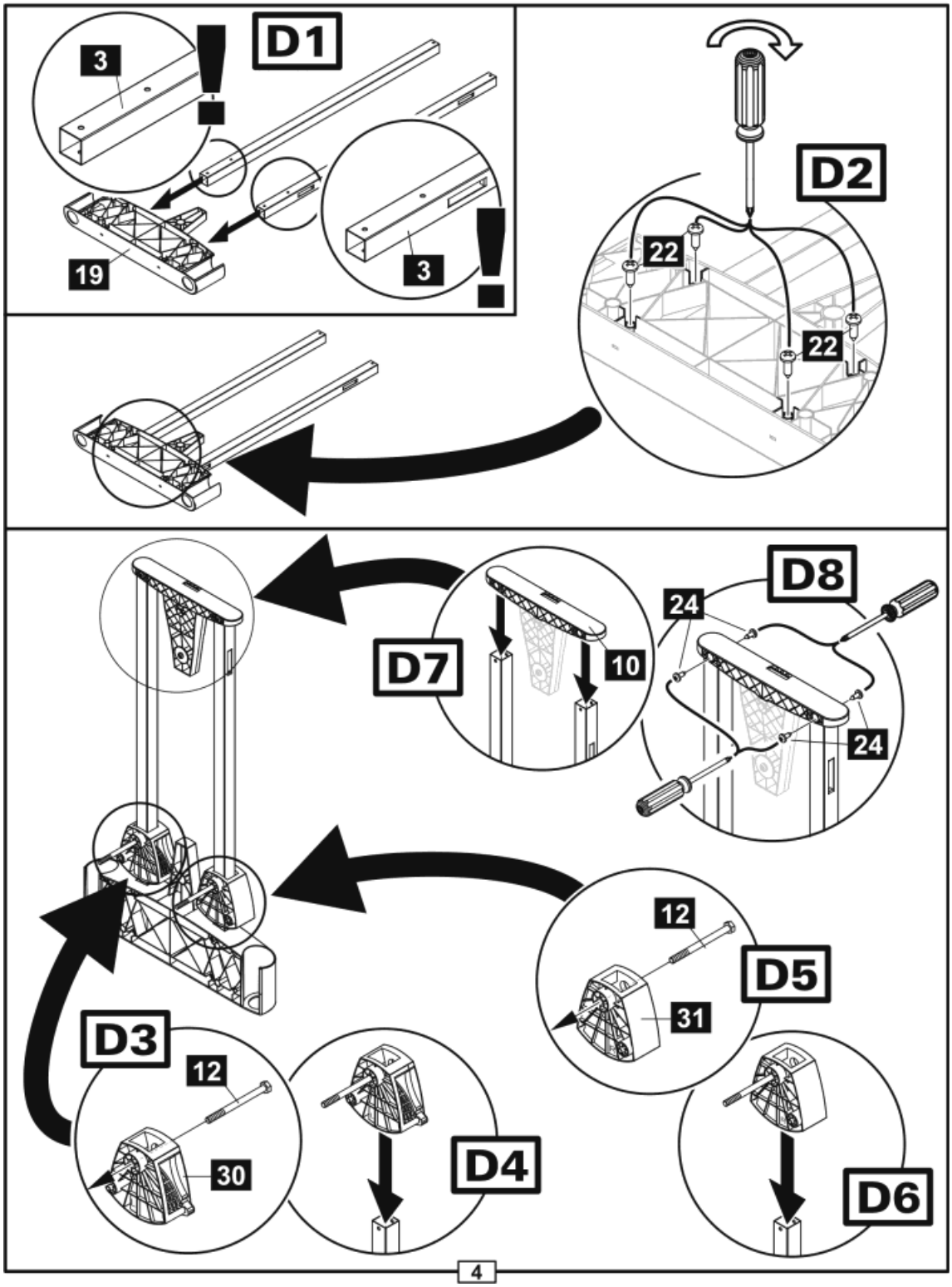

E

PH2
1x

2x

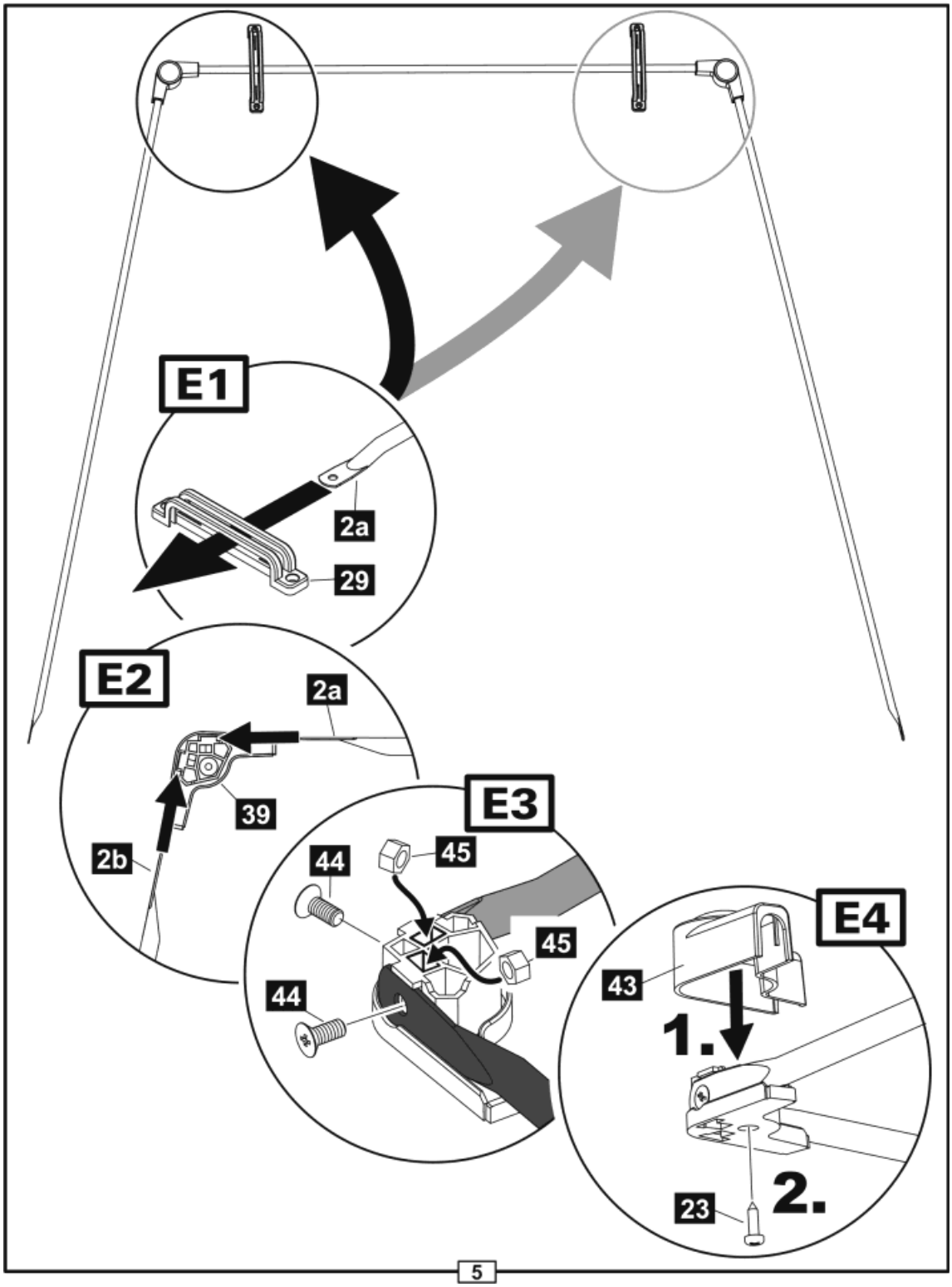

F

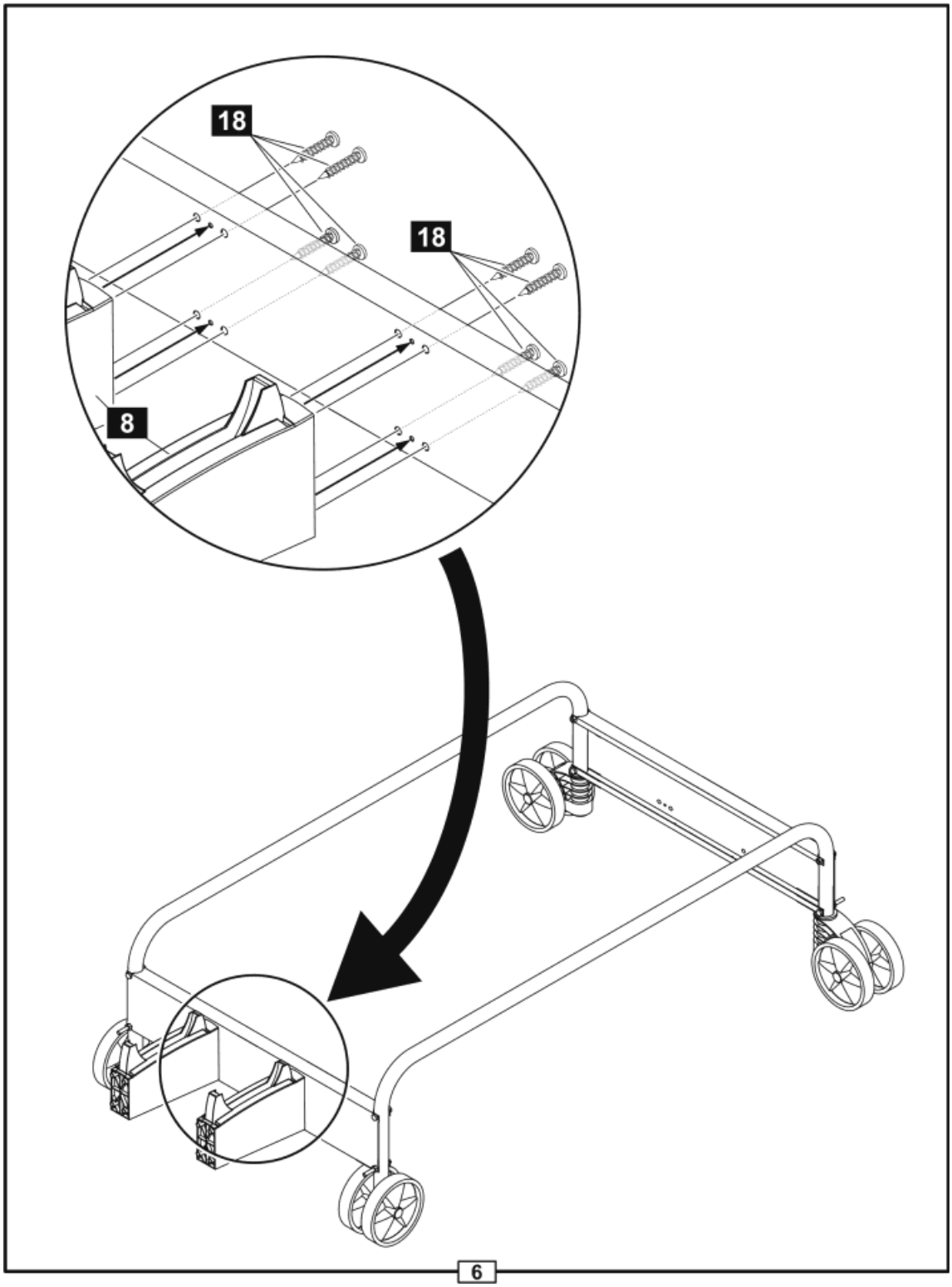

G

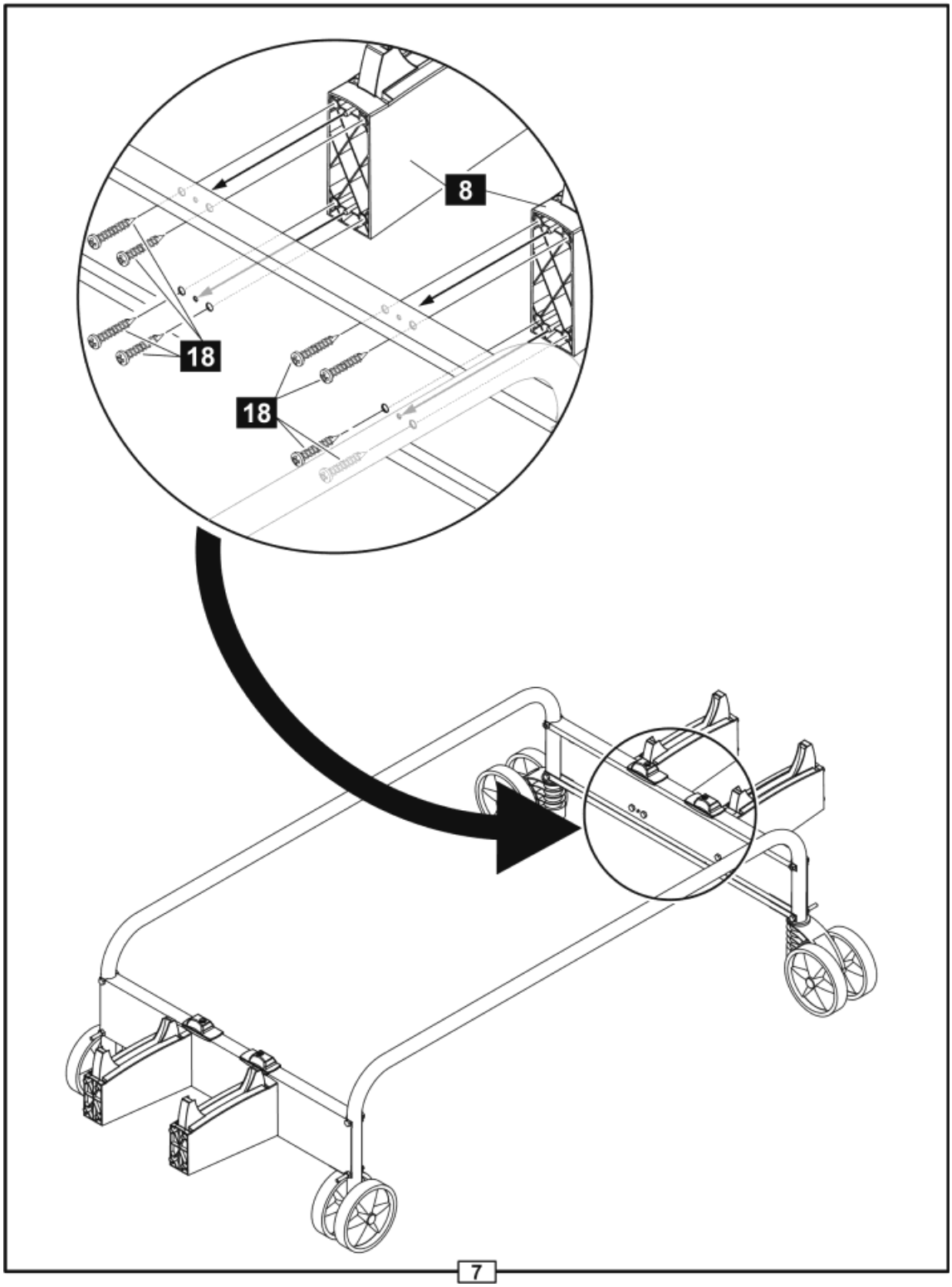

H

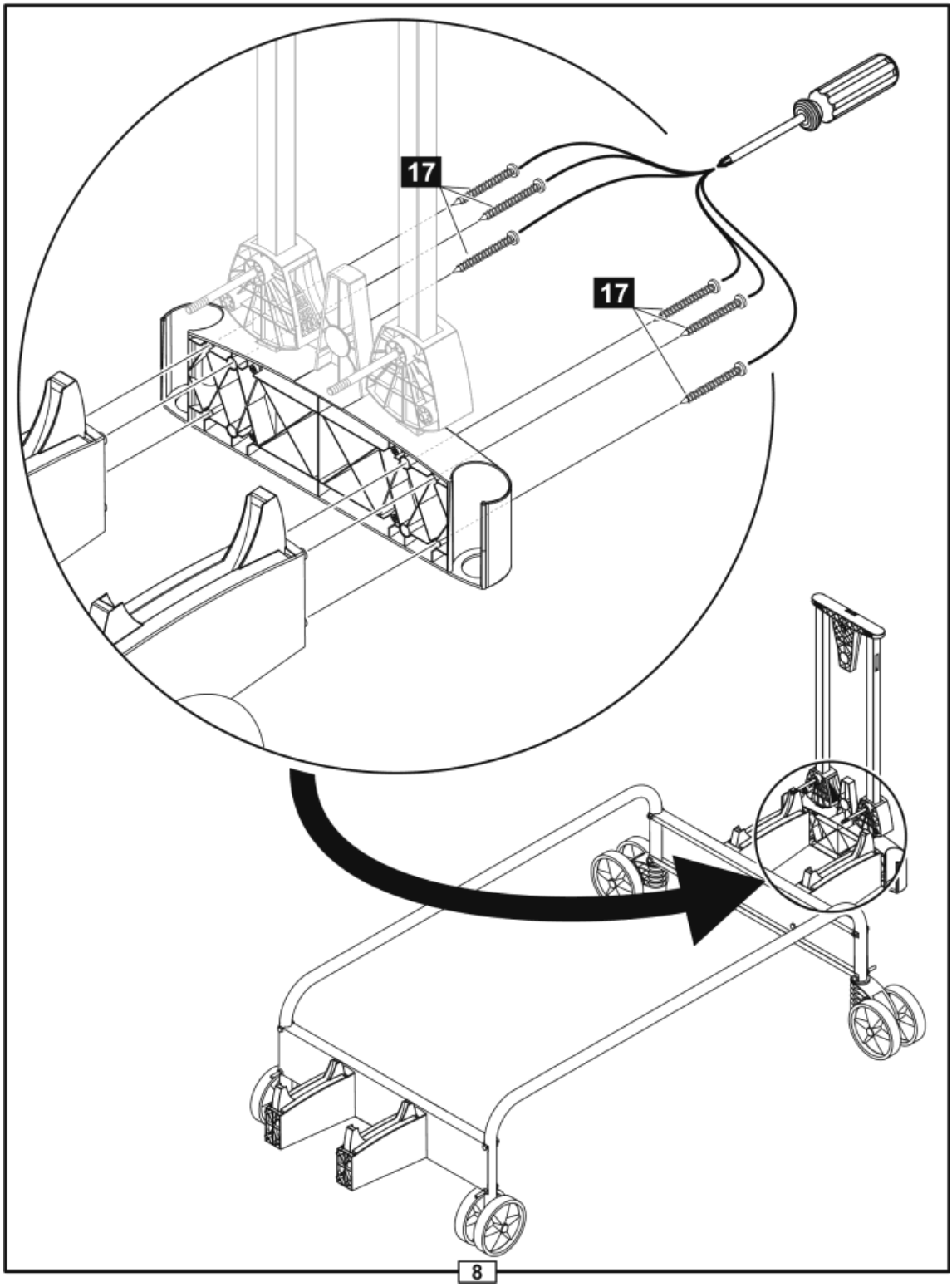

I

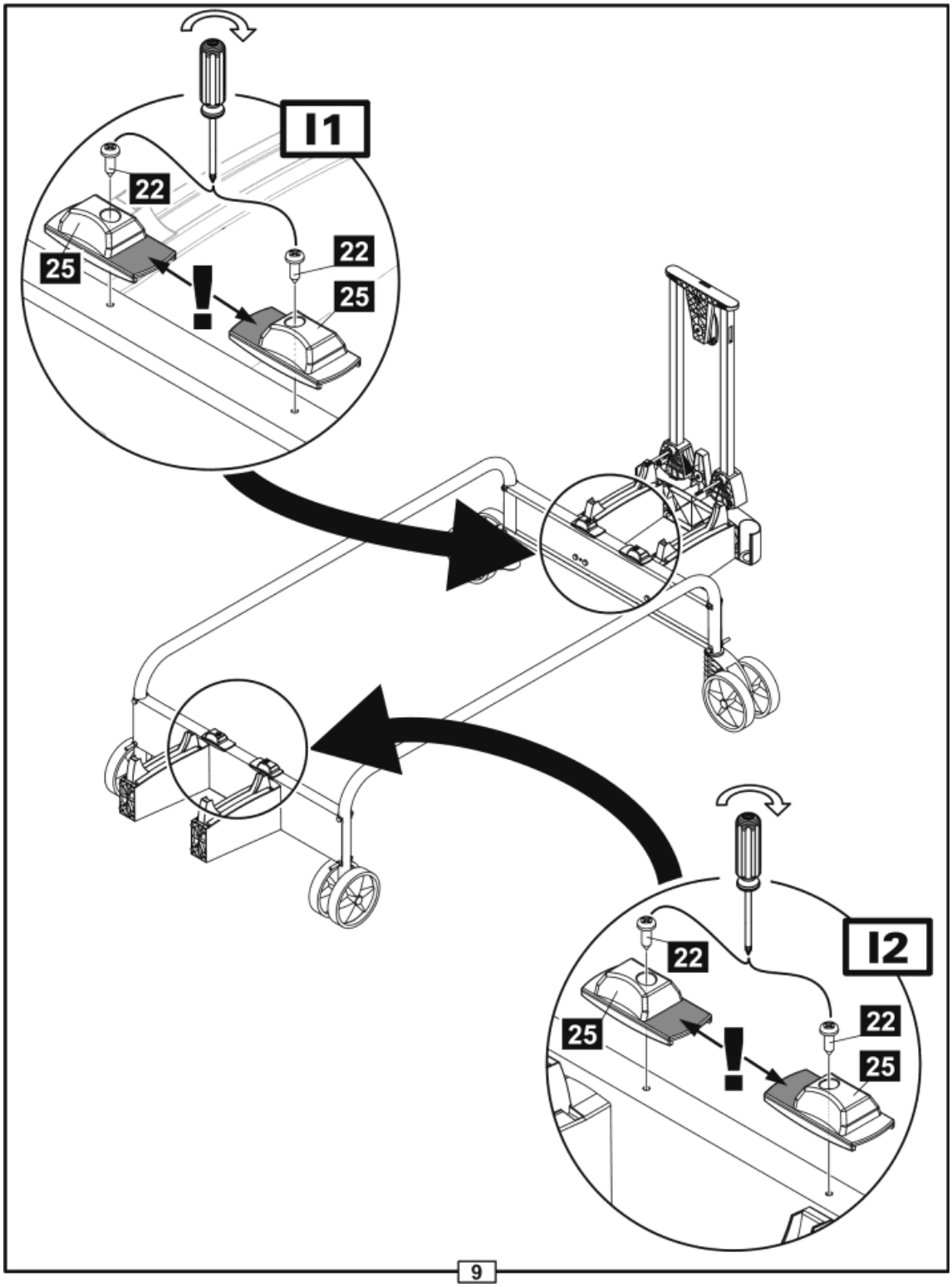

J

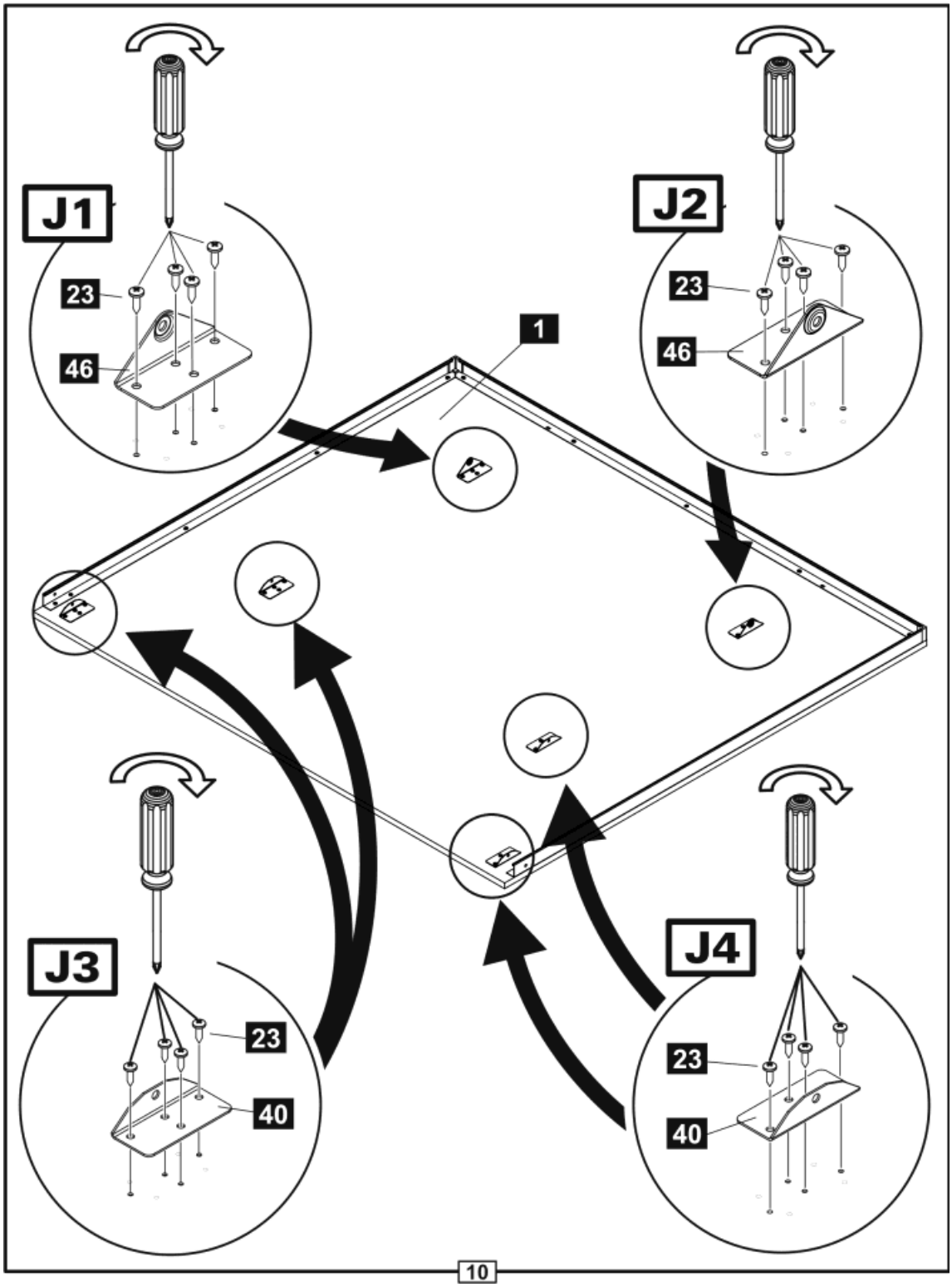

K

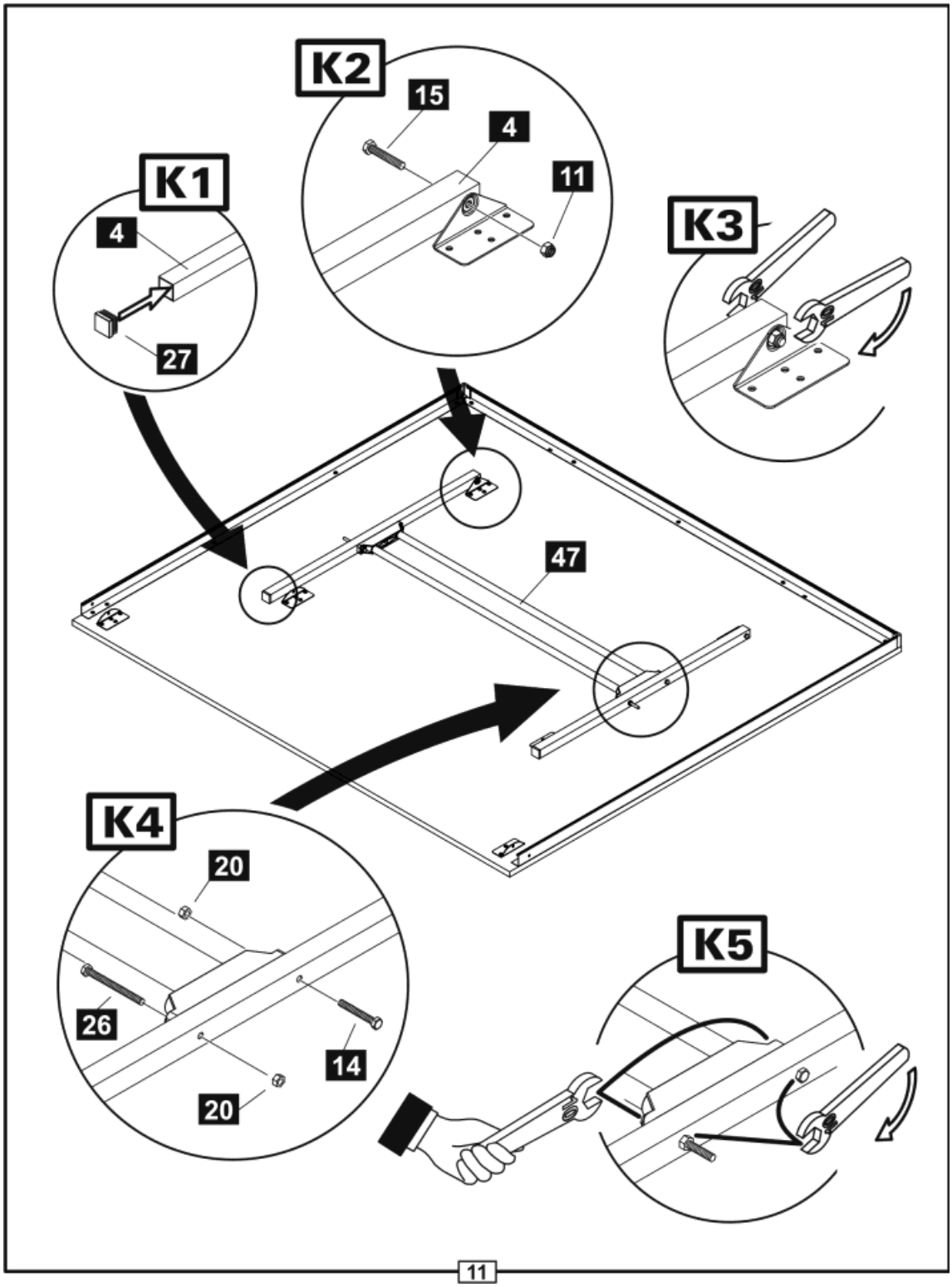

L

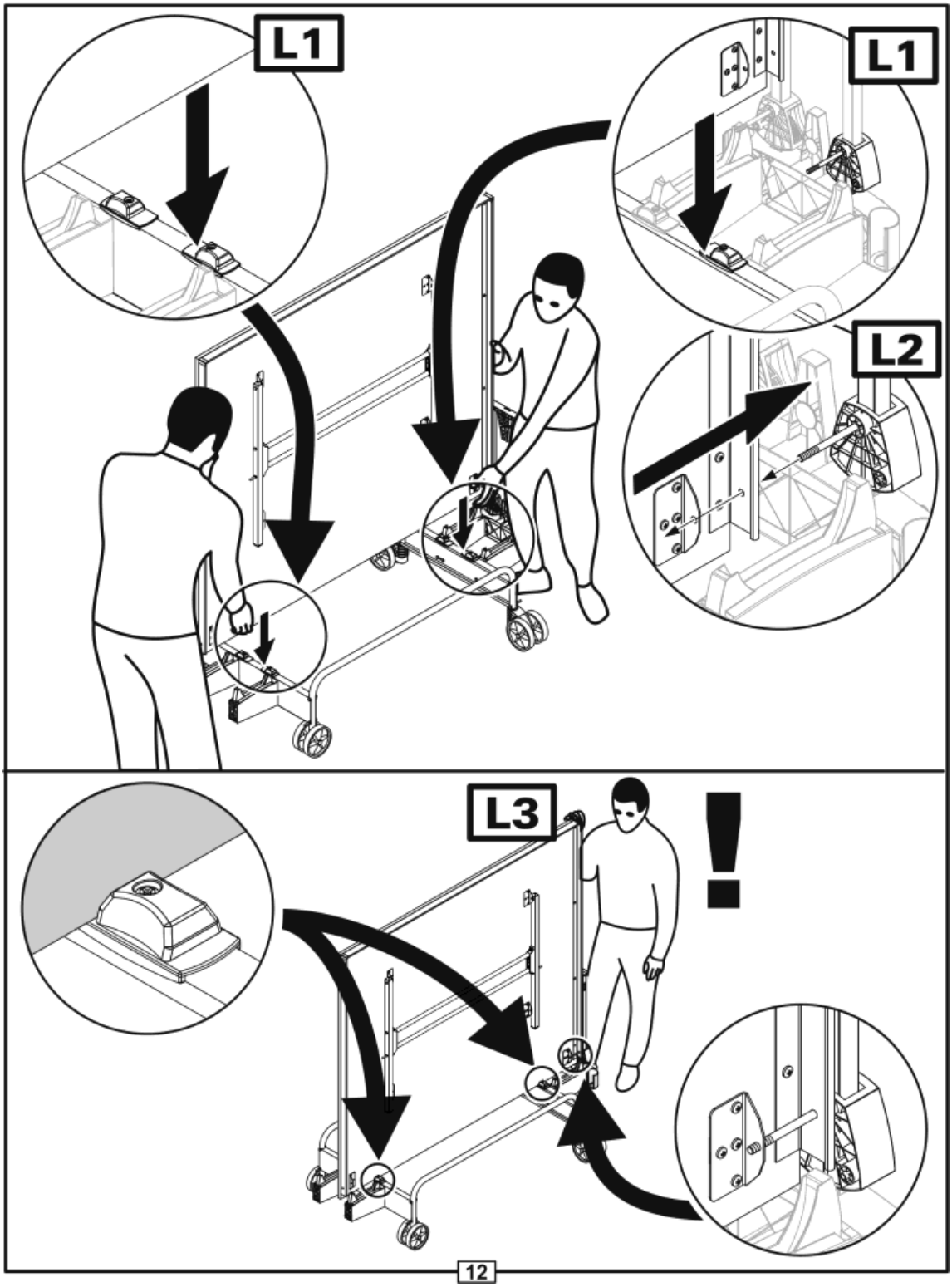

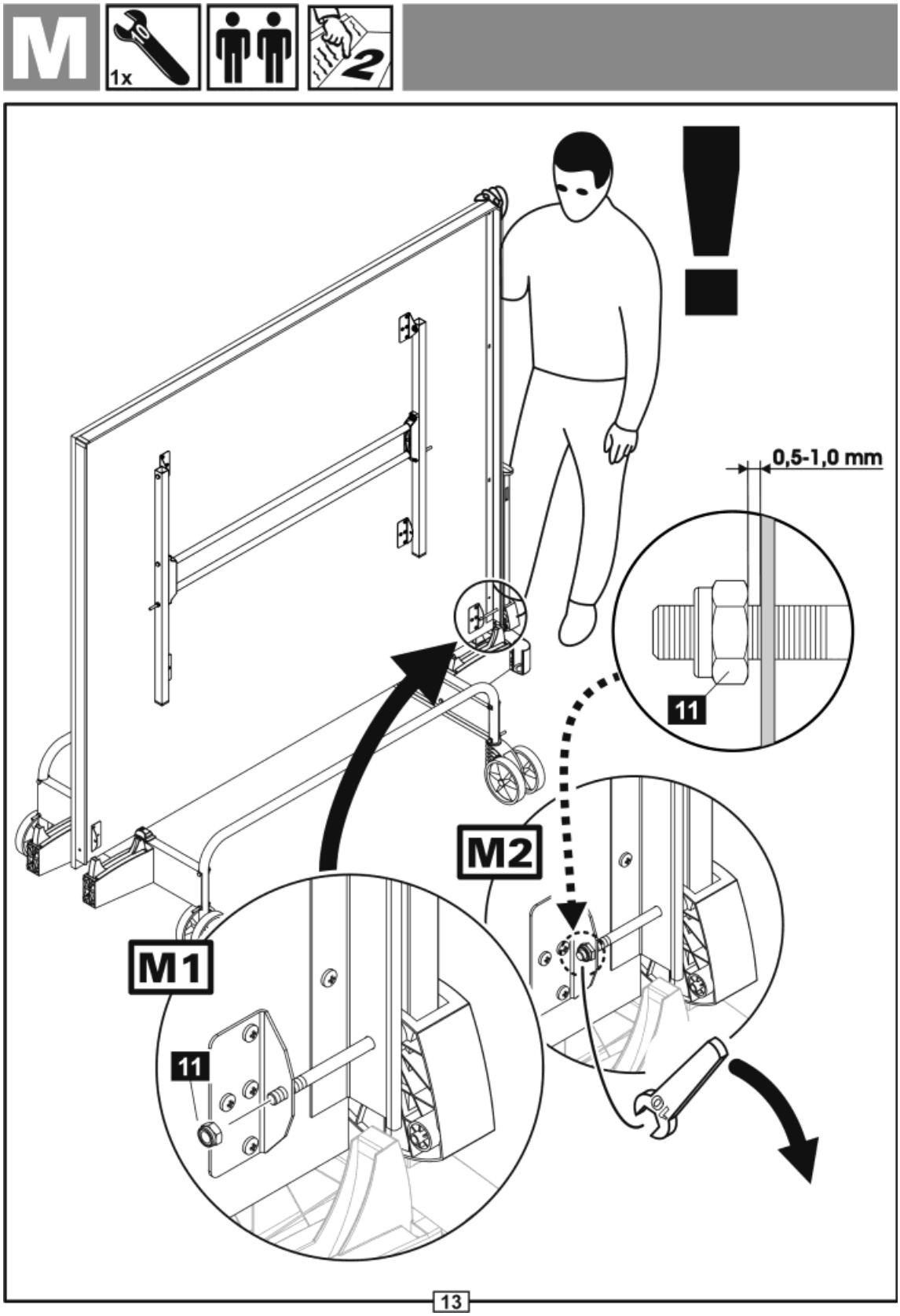
M
1x
2
0,5-1,0 mm
11
M2
M1
11

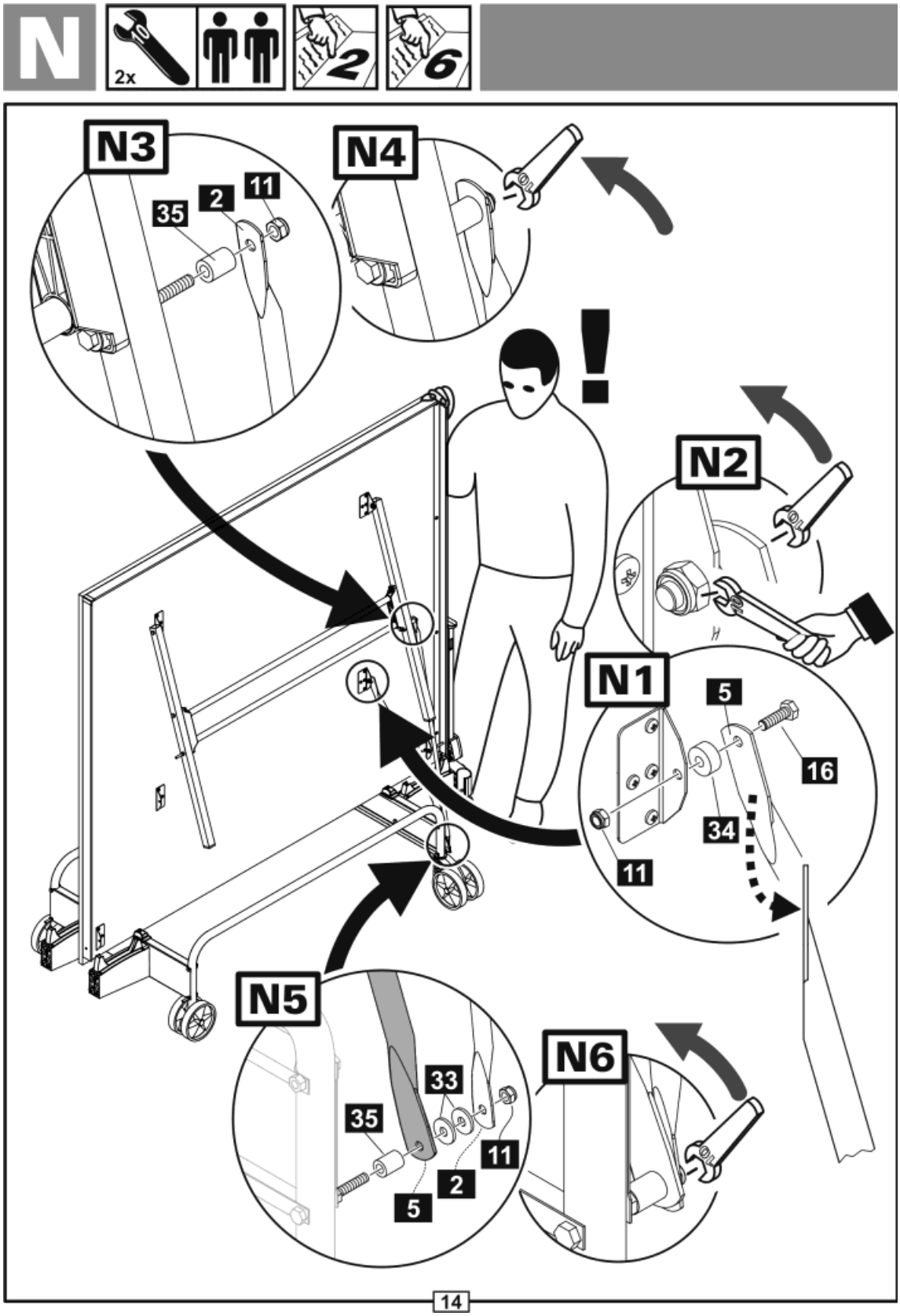
N
2x
2
6
N3
35
2
11
N4
!
N2
N1
5
16
34
11
N5
33
35
11
2
5
N6

O

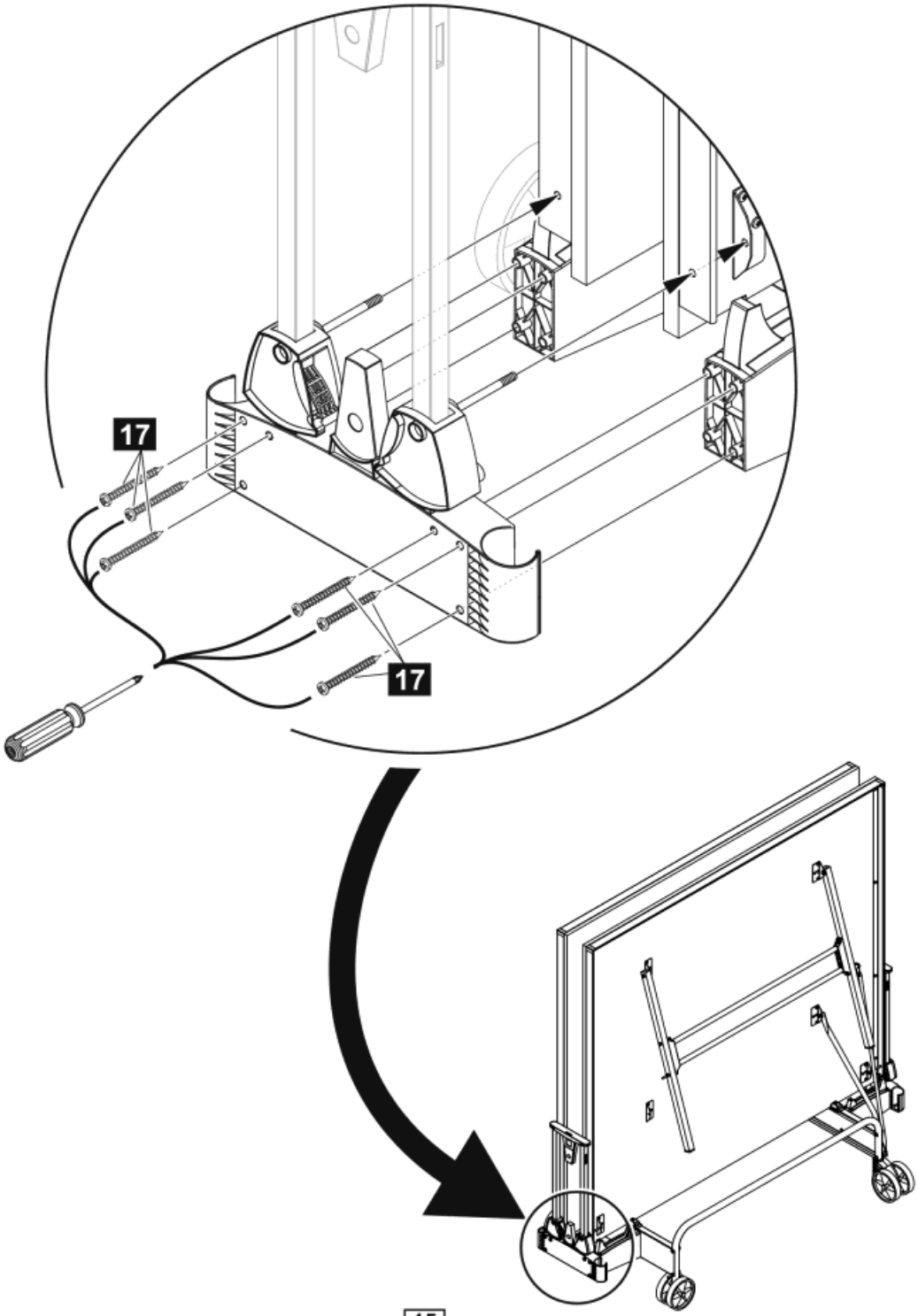

P

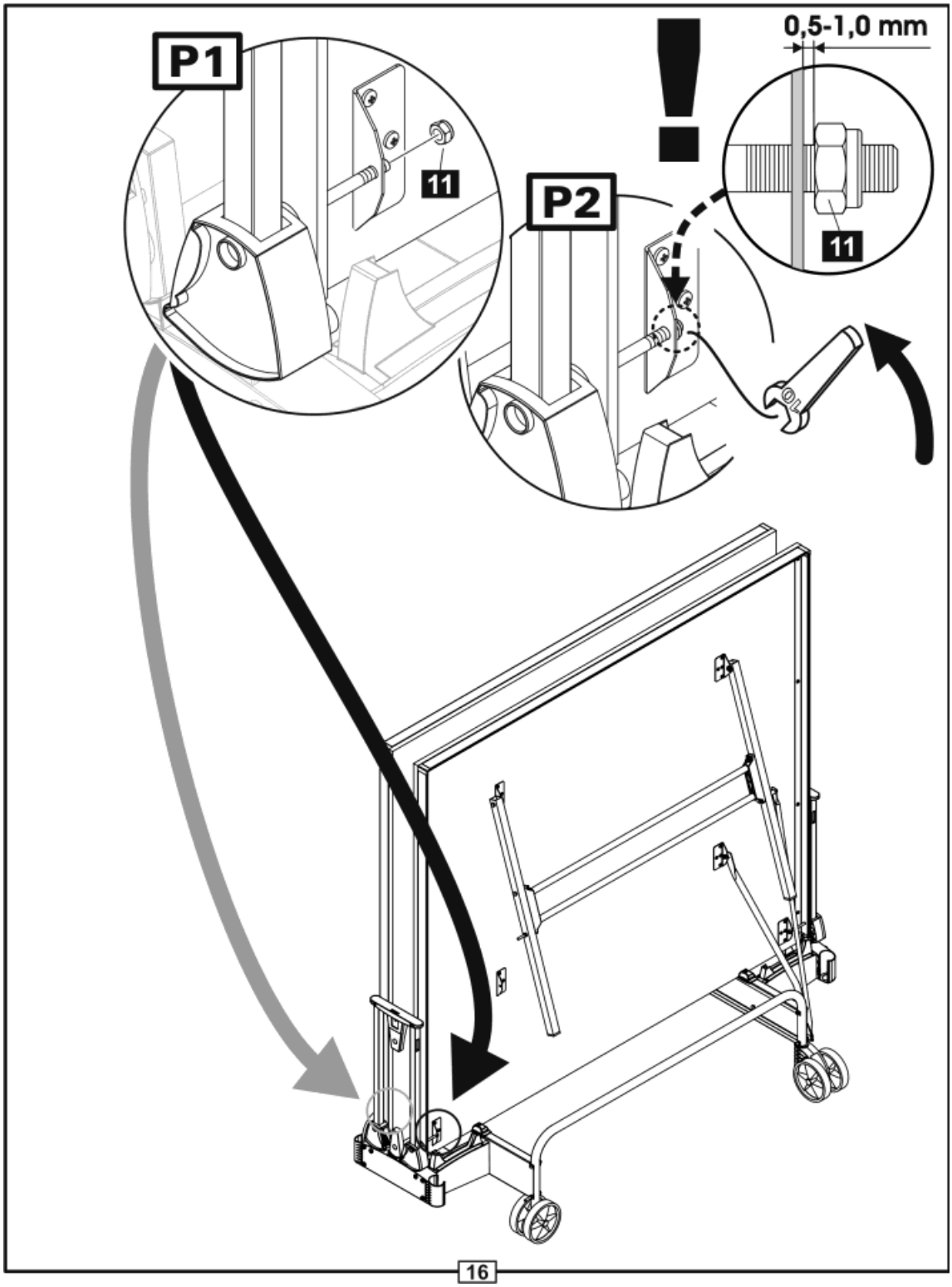

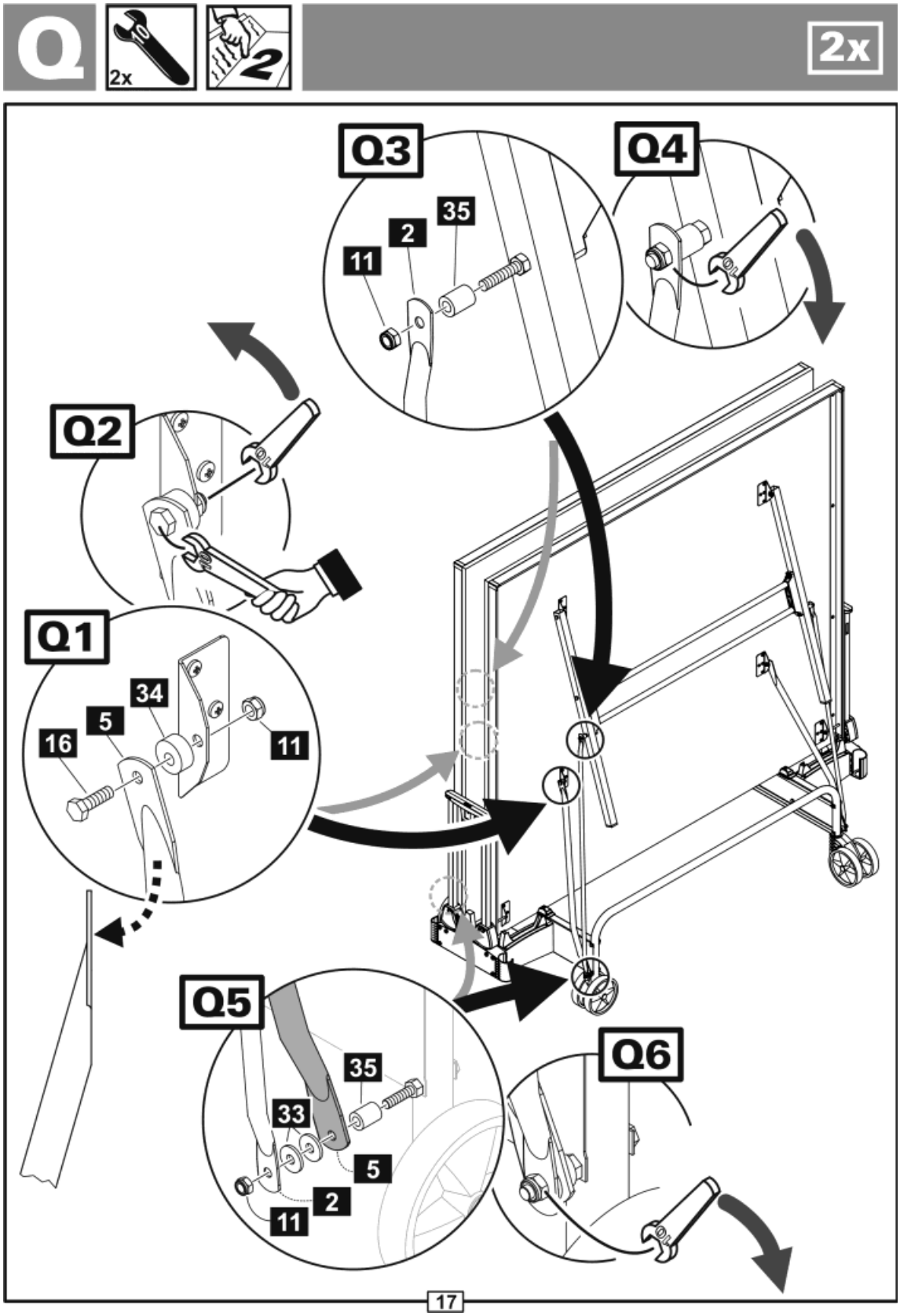
Q
2x
2
2x
Q3
35
2
11
Q4
Q2
Q1
34
5
16
11
Q5
35
33
5
2
11
Q6

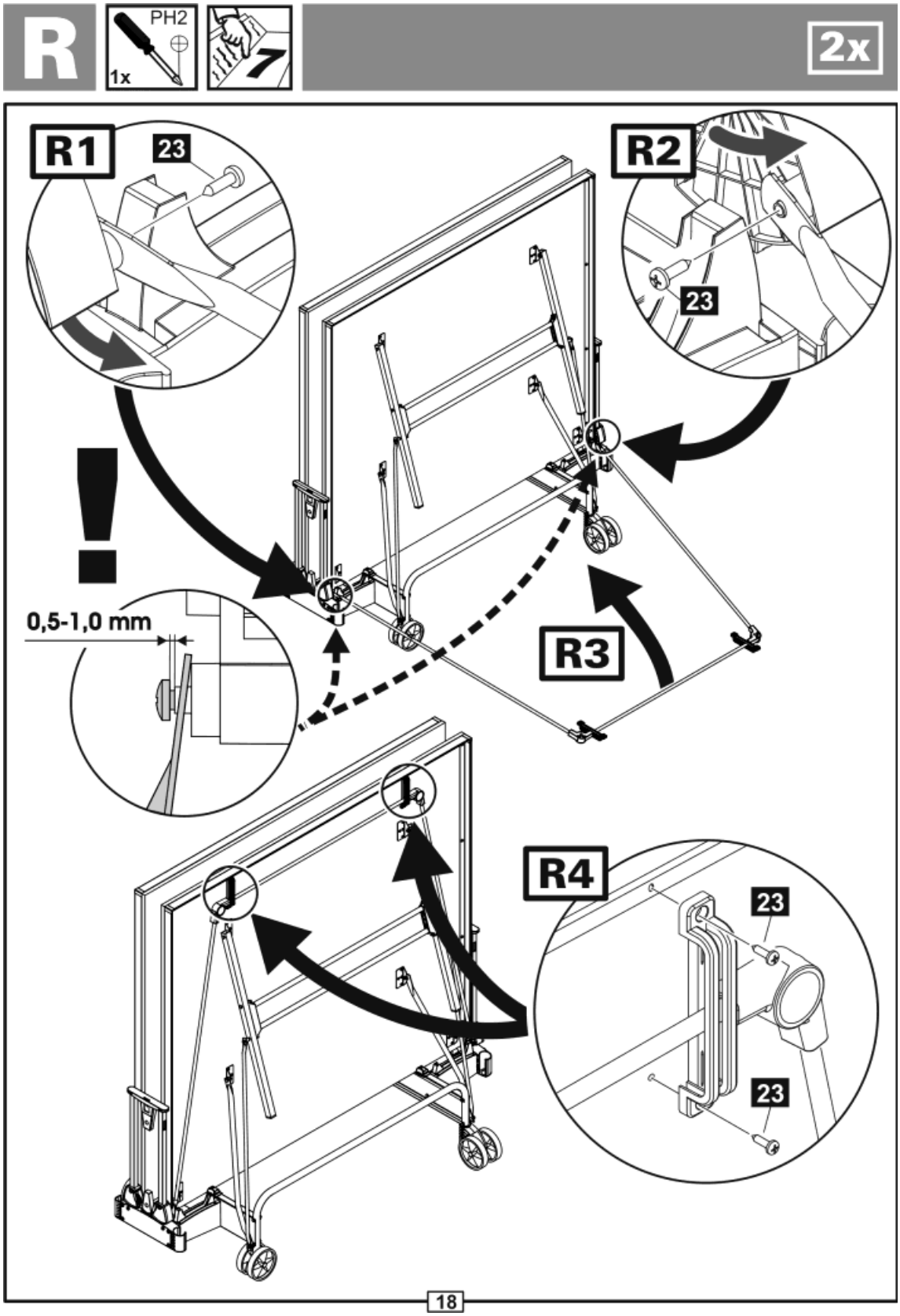
R
PH2
1x
2x
R1
23
R2
23
!
0,5-1,0 mm
R3
R4
23
23

D Textmarken für die Montage

- Muttern bei Sicherungselement **17** nicht zu fest anziehen, damit sich das rote Teil leicht bewegt.
- Mutter **11** nicht zu fest anziehen , damit sich der Tisch noch leicht auf- und zusammenklappen läßt.
- Gehen Sie zurück zu Schritt “A” und montieren Sie die 2. Plattenhälfte.
- Gehen Sie zurück zu Schritt “E” und montieren Sie die 2. Plattenhälfte.
- Gehen Sie zurück zu Schritt “G” und montieren Sie die 2. Plattenhälfte.
- Gehen Sie zurück zu Schritt “J” und montieren Sie die 2. Plattenhälfte.
- Führen Sie nach der Montage eine Funktionsprüfung gemäß der Bedienungsanleitung durch und entfernen Sie, falls notwendig, vorsichtig die Schutzfolie von der Spieloberfläche.

GB Text marks for the assembly

- Do not over tighten the nuts of the safety unit **17** so that the red part can still move easily.
- Please do not over tighten the nut **11** so that the tt-table can still be folded and unfolded easily.
- Go back to step "A” and assemble the second table top.
- Go back to step "E” and assemble the second table top.
- Go back to step "G” and assemble the second table top.
- Go back to step "J” and assemble the second table top.
- Please check all the working parts of the table in accordance with the Instructions for use (p. 17) after you have completed assembly. If applicable please take care when removing the coating from the playing surface.

F Symboles

- Ne pas trop visser les écrous du dispositif de sécurité **17**, afin que la partie rouge puisse bouger facilement.
- Veuillez ne pas visser trop fort l'écrou **11** , afin que la table de ping-pong puisse être ouverte et repliée aisément.
- Retournez à l'étape “A” et montez le second plateau.
- Retournez à l'étape “E” et montez le second plateau.
- Retournez à l'étape “G” et montez le second plateau.
- Retournez à l'étape “J” et montez le second plateau.
- Veuillez, après le montage, vérifier le bon fonctionnement de la table de ping-pong, conformément aux instructions d’utilisation, et enlever avec précaution, s’il y en a un, le film protecteur de la surface de jeu.

NL Tekst aanduiding voor de montage

- De moeren van zekerings(veiligheids)element **17** , niet te vast draaien, zodat het rode onderdeel makkelijk. beweegt.
- Moer **11** niet te vast aandraaien, zodat de tafel nog gemakkelijk in-en uitklapt.
- Gaat u terug naar stap ”A” en monteert u de tweede bladhelft.
- Gaat u terug naar stap ”E” en monteert u de tweede bladhelft.
- Gaat u terug naar stap ”G” en monteert u de tweede bladhelft.
- Gaat u terug naar stap ”J” en monteert u de tweede bladhelft.
- Gelieve na de montage een functioneringstest uit te voeren volgens de bedieningshandleiding en verwijdert u, indien noodzakelijk, voorzichtig de beschermfolie van het speelblad.

E Pasos de montaje

1. No apretar por encima las tuercas de la unidad **17** de seguridad, ya que la parte roja puede permanecer moviéndose fácilmente.
2. No apretes la tuerca **11**, ya que la mesa puede permanecer plegada, y desplegarse fácilmente.
3. Vuelve al paso “A”, y asambla la segunda parte de la mesa.
4. Vuelve al paso “E”, y asambla la segunda parte de la mesa.
5. Vuelve al paso “G”, y asambla la segunda parte de la mesa.
6. Vuelve al paso “J”, y asambla la segunda parte de la mesa.
7. Por favor revise todas las funciones de acuerdo con las instrucciones de montaje, después de haber montado le mesa. Quite cuidadosamente la capa de protección de la pate superior si es necesario.

CZ Textové značky pro sestavení

1. Neutahujte příliš matice pojistné části **17**; červená část se musí lehce pohybovat.
2. Prosím neutahujte příliš matici **11** ; pinpongový stůl by měl být snadno složitelný a rozložitelný
3. Vrat'te se ke kroku “A” a sestavte druhou vrchní část stolu.
4. Vrat'te se ke kroku “E” a sestavte druhou vrchní část stolu.
5. Vrat'te se ke kroku “G” a sestavte druhou vrchní část stolu.
6. Vrat'te se ke kroku “J” a sestavte druhou vrchní část stolu.
7. Po montáži provedte zkoušku funkčnosti a odstraňte, když je to nutné, opatrně ochrannu fólii z vrchní desky pinpongového stolu.

PL Znak odsyłający w instrukcji montażu

1. Nie przykręcaj za mocno śrub elementu blokady oznaczonego numerem **17**, po to, aby blokada w kolorze czerwonym mogła się łatwo przesuwać.
2. **11** aby swobodnie rozkładać i składać stół nie zaciskaj zbyt mocno śruby.
3. Wróć do etapu “A” i zamontuj drugi blat stołu.
4. Wróć do etapu “E” i zamontuj drugi blat stołu.
5. Wróć do etapu “G” i zamontuj drugi blat stołu.
6. Wróć do etapu “J” i zamontuj drugi blat stołu.
7. Po złożeniu stołu, sprawdź jego funkcje zgodnie z instrukcją montażu. Usuń przekładkę.

H A szereléssel kapcsolatos szöveges jelzések

1. A **17** biztosító elem anyáit ne húzzuk meg túl erősen, hogy a piros elemet könnyen mozgatni lehessen.
2. A **11** anyát ne húzzuk meg túl szorosan, hogy az asztal könnyen föl lehessen állítani és össze lehessen hajtani.
3. Térjünk vissza a “A” művelethez, és szereljük fel a 2. fél asztallapot.
4. Térjünk vissza a “E” művelethez, és szereljük fel a 2. fél asztallapot.
5. Térjünk vissza a “G” művelethez, és szereljük fel a 2. fél asztallapot.
6. Térjünk vissza a “J” művelethez, és szereljük fel a 2. fél asztallapot.
7. A szerelés befejezését követően ellenőrizzük a működést a kezelési útmutatóban előírtaknak megfelelően, azután amennyiben szükséges távolítsuk el a védőfóliát a játszó-felületről.

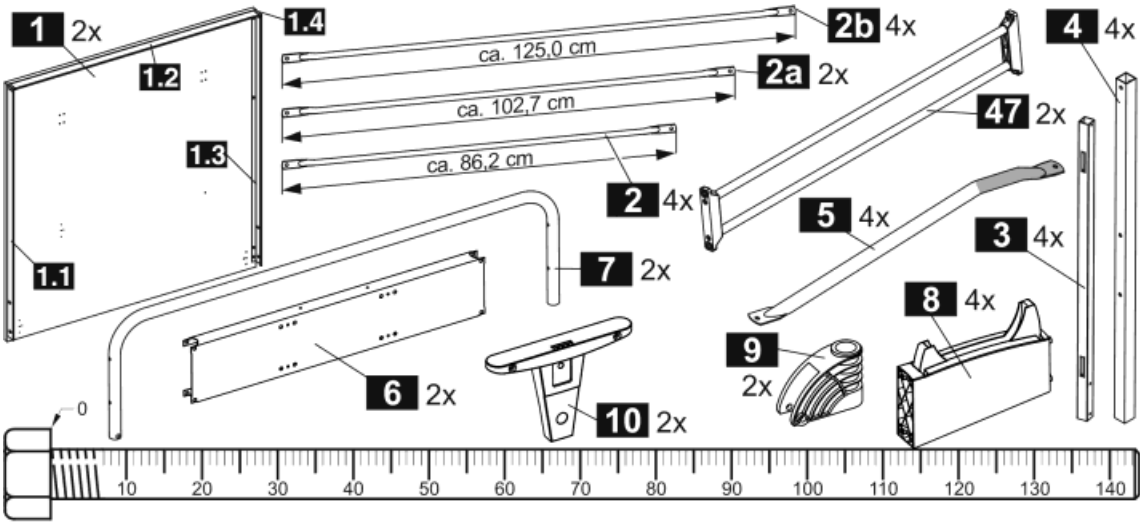
1 2x
1.1
1.2
1.3
1.4
ca. 125,0 cm
2b 4x
ca. 102,7 cm
2a 2x
ca. 86,2 cm
2 4x
4 4x
47 2x
5 4x
3 4x
7 2x
8 4x
9 2x
6 2x
10 2x
0
10 20 30 40 50 60 70 80 90 100 110 120 130 140

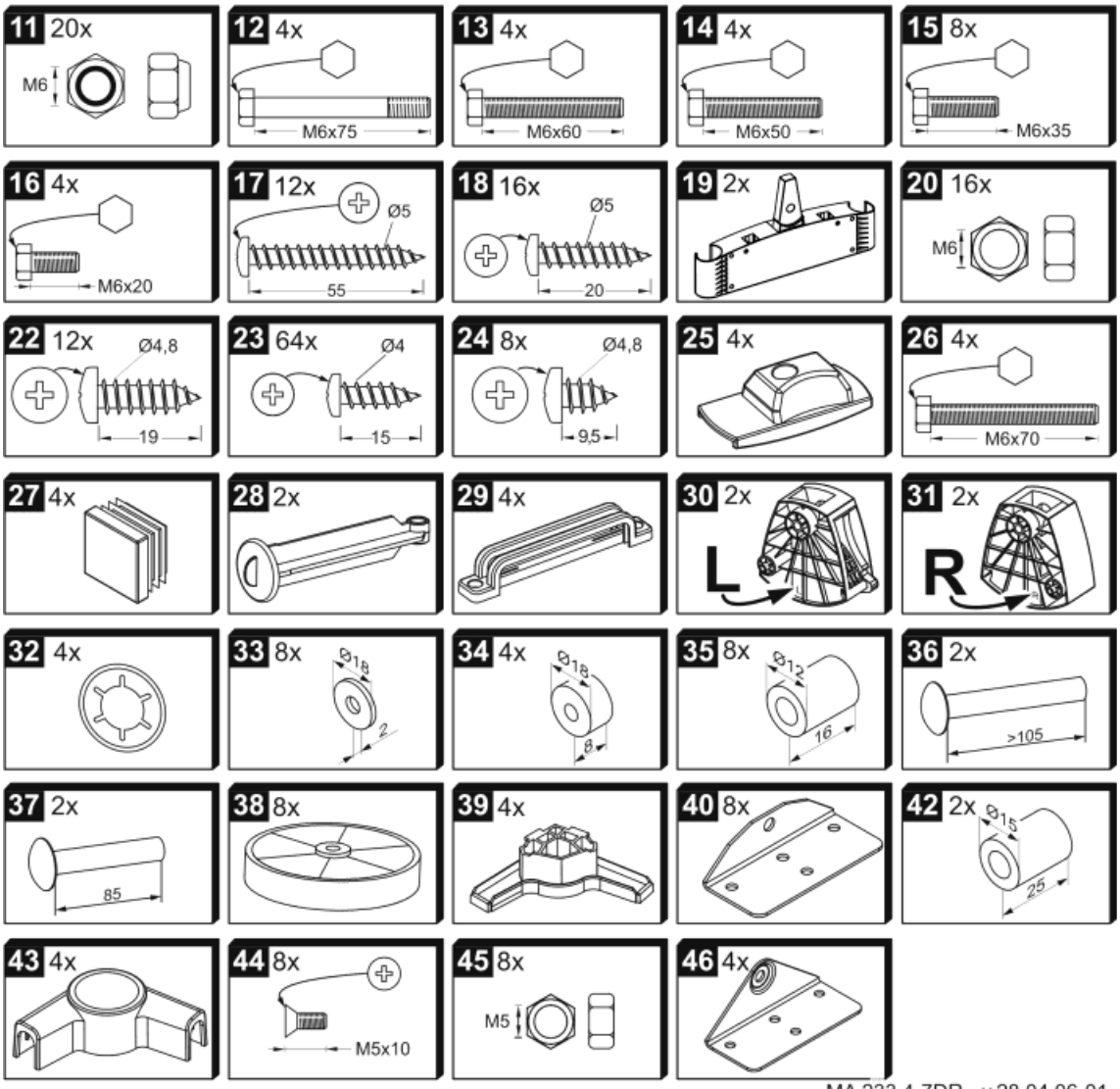
11 20x
M6
12 4x
M6x75
13 4x
M6x60
14 4x
M6x50
15 8x
M6x35
16 4x
M6x20
17 12x
Ø5
55
18 16x
Ø5
20
19 2x
20 16x
M6
22 12x
Ø4,8
19
23 64x
Ø4
15
24 8x
Ø4,8
9,5
25 4x
26 4x
M6x70
27 4x
28 2x
29 4x
30 2x
L
31 2x
R
32 4x
33 8x
Ø18
2
34 4x
Ø18
8
35 8x
Ø12
16
36 2x
>105
37 2x
85
38 8x
39 4x
40 8x
42 2x
Ø15
25
43 4x
44 8x
M5x10
45 8x
M5
46 4x

(D) Bedienungsanleitung
(GB) Instructions for use
(F) Instructions d'utilisation
(NL) Bedieningshandleiding
(E) Instrucciones de uso
(CZ) Návod k použití
(PL) Instrukcja użytkowania
(H) Kezelési útmutató

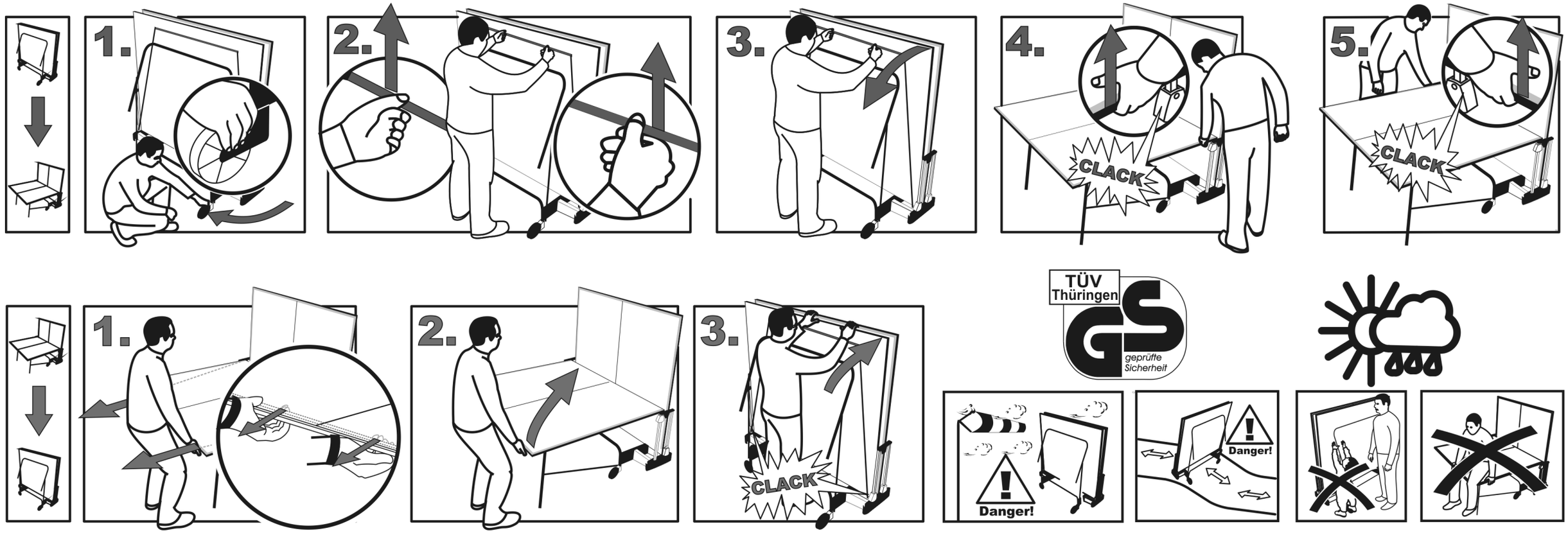

(D) GEFAHR !

Achtung: Gefahr bei unbeabsichtigtem Lösen der Verriegelung. KEIN SPIELGERÄT! Kinder nicht unbeaufsichtigt lassen. Bei Wind besteht Kippgefahr.

ACHTUNG !

Der Transport, das Auf- bzw. Abbauen der Spielstellung soll nur durch Erwachsene oder unter Aufsicht durch Erwachsene erfolgen. Ein Bewegen bzw. Bespielen des TT-Tisches darf erst nach dem korrekten Verriegeln aller Sicherungselemente erfolgen. Es ist auf eine ebene Standfläche zu achten.

Lassen Sie den Tischtennistisch niemals mit geöffneten Verrieglungselementen (Teile 30 und 31) stehen, außer zum Bewegen der Platte in Spiel- oder Transportstellung!

(GB) DANGER!

Caution: Danger with unintended releasing of the locking devices. NO TOY! Do not leave children unsupervised! Danger of tipping over when windy weather.

CAUTION !

Transport, assembly and dismantling of the playing position should only be carried out by adults or under the supervision of adults. Moving of or playing on the table can only be carried out after correct locking of all safety devices. Ensure that the table is on a level floor.

Never leave the tabletennistable with opened locking devices (parts 30 and 31), except for moving the table into game- or transport-position!

(F) DANGER!

Attention: Danger en cas de déblocage involontaire des systèmes de verrouillage. CE N'EST PAS UN JOUET! Ne laissez pas les enfants sans surveillance! Risque de basculement en cas de vent.

ATTENTION!

Le transport, le montage et le démontage de la table de ping-pong nécessite l'intervention ou la surveillance d'adultes. Le déplacement ou l'utilisation de la table de ping-pong ne doit intervenir qu'après le verrouillage correct de l'ensemble des systèmes de sécurité. Soyez attentifs à ce que la surface soit plane.

Ne laissez jamais la table avec les éléments de verrouillage ouverts (pièces 30 et 31), sauf pour amener le plateau en position de jeu ou de transport.

(NL) GEVAAR!

LET OP: Gevaar bij een ongewilde werking van de veiligheids-vergrendeling. GEEN SPEELGOED! Laat geen kinderen zonder toezicht bij de tafel. Gevaar van omklappen bij winderig weer.

LET OP!

Het transport en het in-en uitklappen van de tafel mag alleen maar gebeuren door volwassenen of onder toezicht van hen. Het bespelen of bewegen van de tafel, mag alleen wanneer er een correcte vergrendeling heeft plaatsgevonden van de veiligheidsvergrendeling. Wees opmerkzaam voor een vlakke ondergrond.

Laat de pingpongtafel nooit met geopende grendelelementen (onderdelen 30 en 31) staan, behalve om de plaat naar de match- of transportstand te brengen.

(E) PELIGRO

Cautela: Peligro con el involuntario aflojamiento de los mecanismos de la ajuste. NO DEJAR niños sin vigilar, ya que hay peligro de golpes con tiempo ventoso.

CAUTELA

Transporte, montaje y desmantellamiento de la posición de juego debería solo ser llevado a cabo por adultos o bajo la supervisión de adultos. Mover la mesa o jugar en ella, solo puede ser llevado a cabo después del correcto ajuste de todos mecanismos de seguridad. Asegurar que la mesa esta a nivel de suelo.

Nunca deje abiertos los dispositivos de bloqueo de la mesa de ping-pong (piezas 30 y 31), a no ser que sea para desplazar la mesa en posición de juego o transporte.

(CZ) NEBEZPEČÍ!

Pozor: Nebezpečí samovolného uvolnění uzamknutých částí. TOTO NENÍ HRAČKA! Nebezpečí převrhnutí ve větrném počasí.

UPOZORNĚNÍ !

Přeprava, sestavení a rozložení pinpongového stolu na hru by měla být provedena dospělými osobami nebo pod jejich dozorem. Přemístění a používání stolu by mělo být po zkontrolování všech bezpečnostních opatřeních.

Nikdy nenechávejte stát stůl na stolní tenis s odblokovanými pojistnými prvky (díly 30 a 31) vyjma nastavení do hrací nebo transportní polohy.

(PL) ZAGROŻENIE !

Uwaga! Wystrzegaj się nie zamierzonego uwolnienia elementów zapewniających blokadę i stabilność stołu. Użytkuj stół zgodnie z jego przeznaczeniem. Dzieci tylko pod opieką dorosłych. Podczas silnych wiatrów istnieje niebezpieczeństwo wywrócenia się stołu.

UWAGA!

Przewożenie, przenoszenie, składanie i rozkładanie stołu powinno być dokonywane przez dorosłych. Użytkuj stół, przesuwaj po uprzednim upewnieniu się, że jest właściwie zabezpieczony, zmontowany i stoi na równym podłożu.

Nie pozostawiać stołu do tenisa stołowego z otwartymi elementami ryglującymi (części 30 i 31), za wyjątkiem przygotowywania stołu do gry lub do transportu.

(H) VESZÉLYES!

Figyelem: A reteszelés véletlen kilazulása veszélyes. EZ NEM JÁTÉKSZER! Ne hagyjuk a gyermekeket felügyelet nélkül az asztal közelében. A szél felboríthatja az asztalt.

FIGYELEM!

Az asztal felállítását, illetve leszerelését kizárólag felnőttek végezhetik, vagy gyermekek felnőttek felügyelete mellett. A pingpongasztalt elmozdí tani, illetve azon játszani csak akkor szabad, ha valamennyi biztosító elem korrekt rögzítése megtörtént. Ügyeljünk arra, hogy a felállítás helye legyen megfelelően sík.

A teniszasztalt soha ne hagyja nyitott rögzíto elemekkel (30-as és 31-es alkatrész) állni, kivéve, ha az asztallapot játék- vagy szállítási helyzetbe mozgatja!